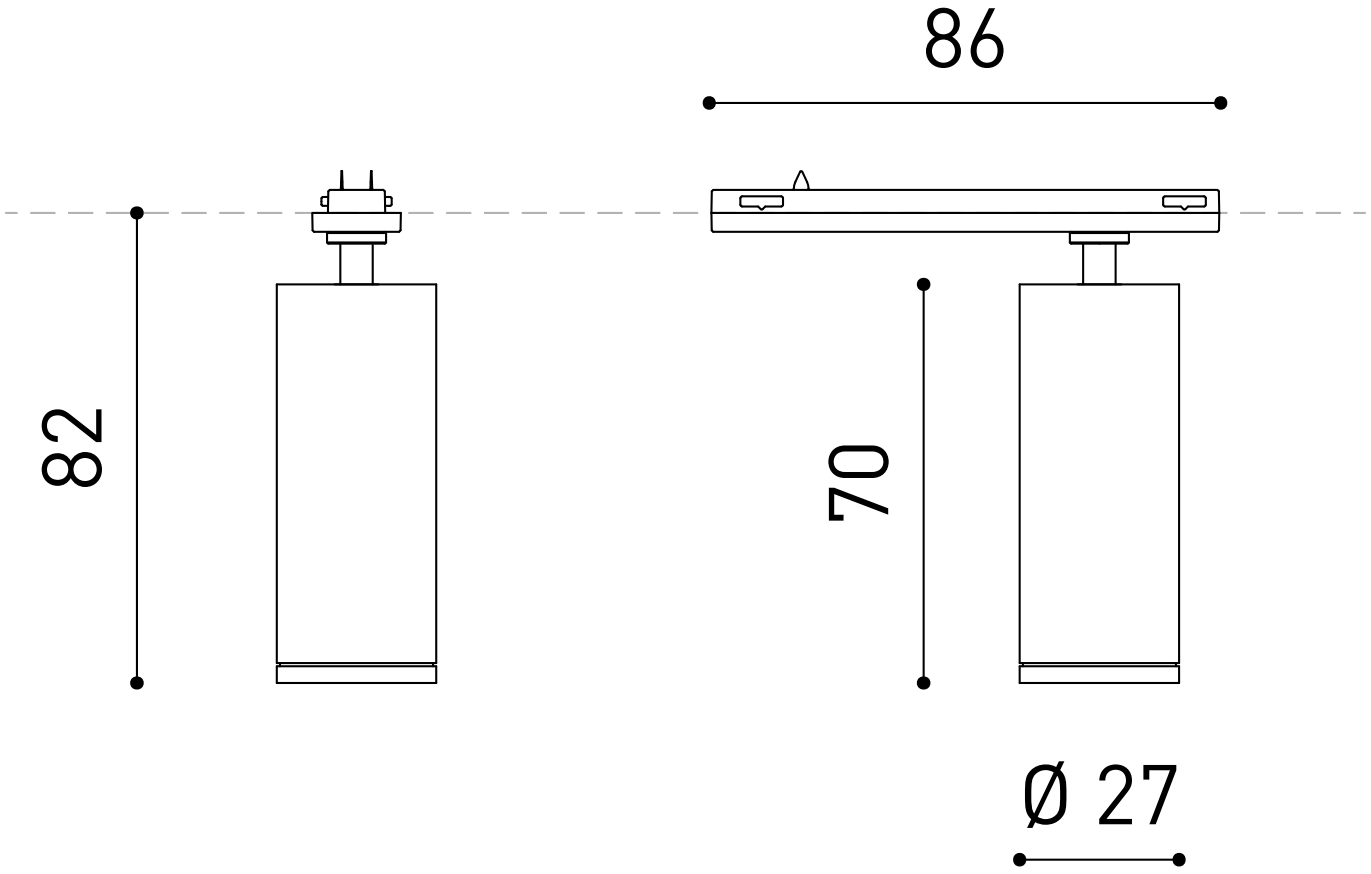
86
82
70
Ø 27